Бланк заказа

Лифт электрический с верхним машинным помещением ВМП-1

Заказчик: _____

Адрес установки лифта: _____

Телефон: _____ **Факс:** _____ **E-mail:** _____

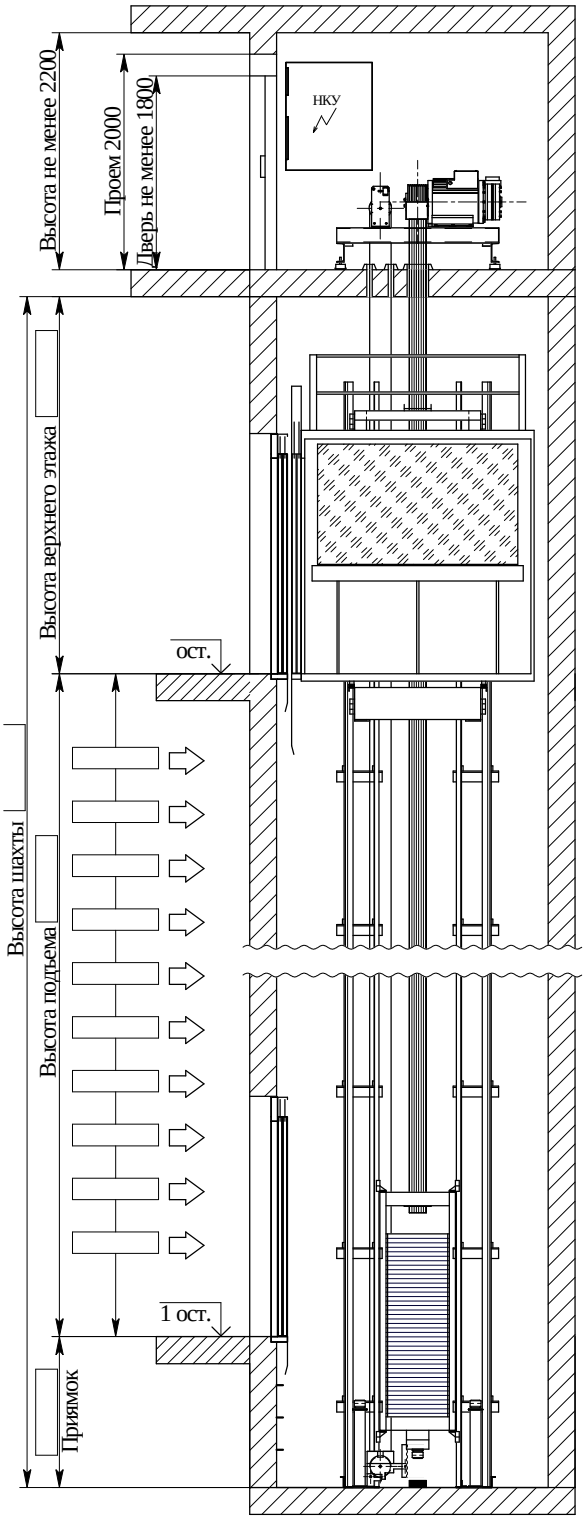

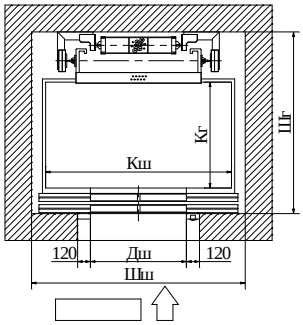

Непроходная широкая кабина

Грузоподъемность лифта, кг		
Скорость движения кабины, м/с		
Количество остановок		
Количество дверей, шт		
Размеры шахты, мм	Ширина шахты, Шш	
	Глубина шахты, Шг	
Размеры кабины, мм	Ширина кабины, Кш	
	Глубина кабины, Кг	
Ширина двери, мм		
Тяговый механизм	Противовес слева	
	Противовес справа	

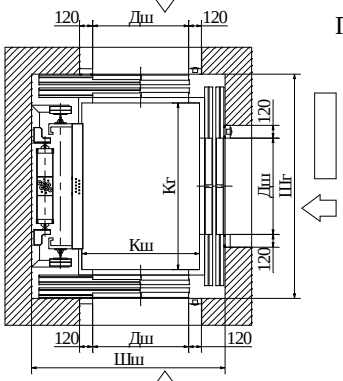

Проходная кабина на 180 и 90 градусов

Грузоподъемность лифта, кг		
Скорость движения кабины, м/с		
Количество остановок		
Количество дверей, шт		
Размеры шахты, мм	Ширина шахты, Шш	
	Глубина шахты, Шг	
Размеры кабины, мм	Ширина кабины, Кш	
	Глубина кабины, Кг	
Ширина двери, мм		
Тяговый механизм	Противовес слева	
	Противовес справа	

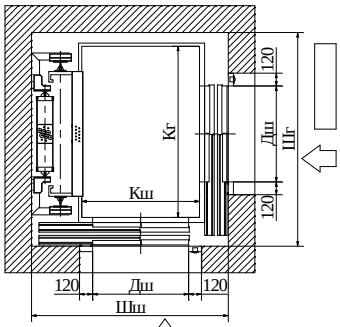

Проходная кабина на 90 градусов

Грузоподъемность лифта, кг		
Скорость движения кабины, м/с		
Количество остановок		
Количество дверей, шт		
Размеры шахты, мм	Ширина шахты, Шш	
	Глубина шахты, Шг	
Размеры кабины, мм	Ширина кабины, Кш	
	Глубина кабины, Кг	
Ширина двери, мм		
Тяговый механизм	Противовес слева	
	Противовес справа	

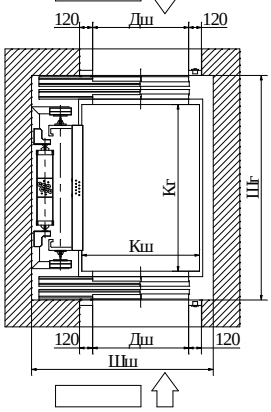

Проходная кабина на 180 градусов

Грузоподъемность лифта, кг		
Скорость движения кабины, м/с		
Количество остановок		
Количество дверей, шт		
Размеры шахты, мм	Ширина шахты, Шш	
	Глубина шахты, Шг	
Размеры кабины, мм	Ширина кабины, Кш	
	Глубина кабины, Кг	
Ширина двери, мм		
Тяговый механизм	Противовес слева	
	Противовес справа	

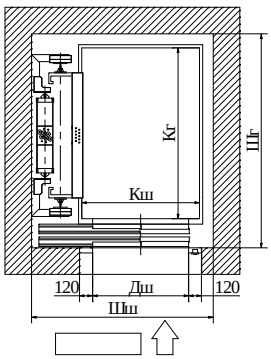

Непроходная кабина

Грузоподъемность лифта, кг		
Скорость движения кабины, м/с		
Количество остановок		
Количество дверей, шт		
Размеры шахты, мм	Ширина шахты, Шш	
	Глубина шахты, Шг	
Размеры кабины, мм	Ширина кабины, Кш	
	Глубина кабины, Кг	
Ширина двери, мм		
Тяговый механизм	Противовес слева	
	Противовес справа	

СитиЛифт

140090 Московская область,
г. Дзержинский,
ул. Карьер ЗИЛ, дом 6а
тел./факс: (495) 983-35-58,
983-35-60, 223-03-56
www.CITYLIFT.ru

Дата заказа: _____

Подпись Заказчика: _____